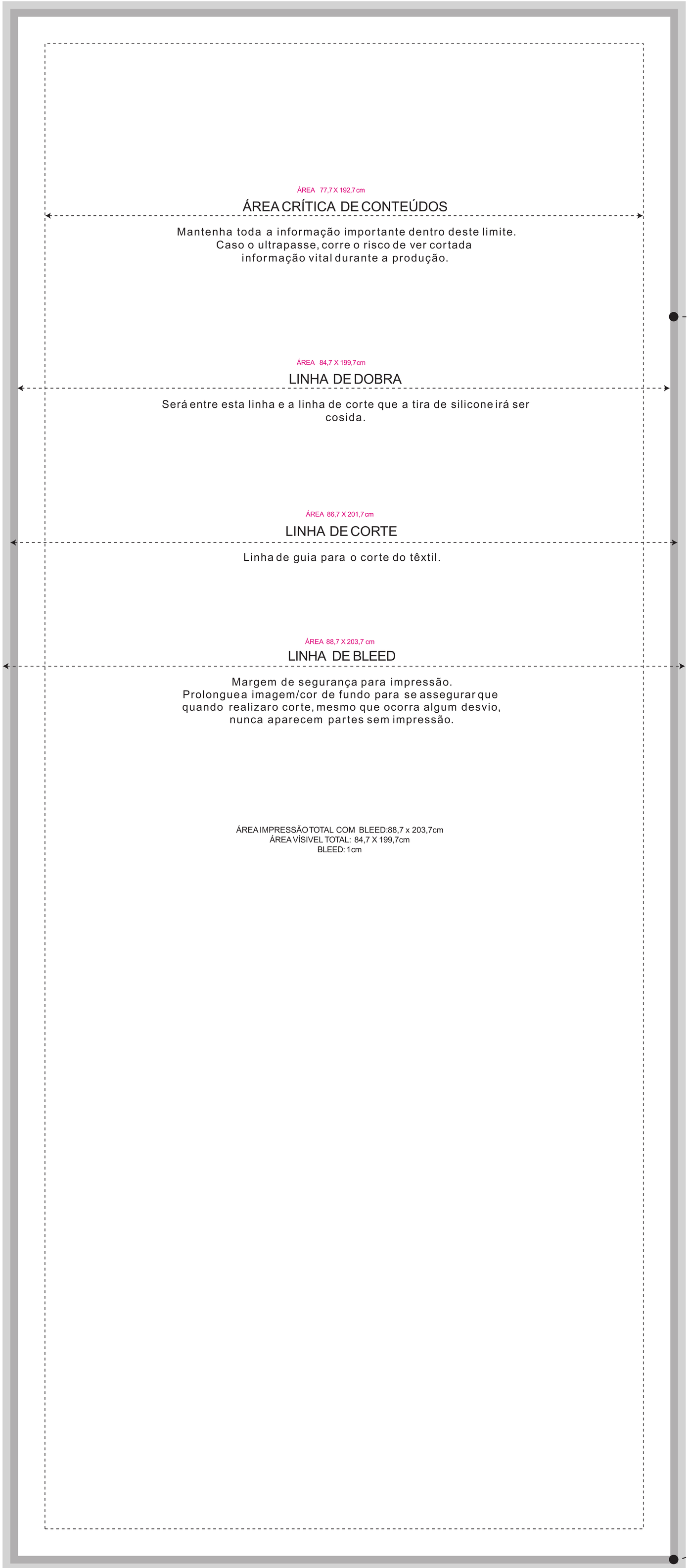

RECOMENDAÇÕES

USE IMAGENS COM 150 DPI'S AO TAMANHO REAL.
CONVERTA TODOS OS TEXTOS EM CONTORNOS.
COLOQUE TEXTOS OU INFORMAÇÃO VITAL APENAS NA ÁREA VÍSIVEL PARA EVITAR CORTES.
IMAGEM OU COR DE FUNDO DEVERÁ SER APLICADA EM TODA A ÁREA DE IMPRESSÃO TOTAL.

INFO

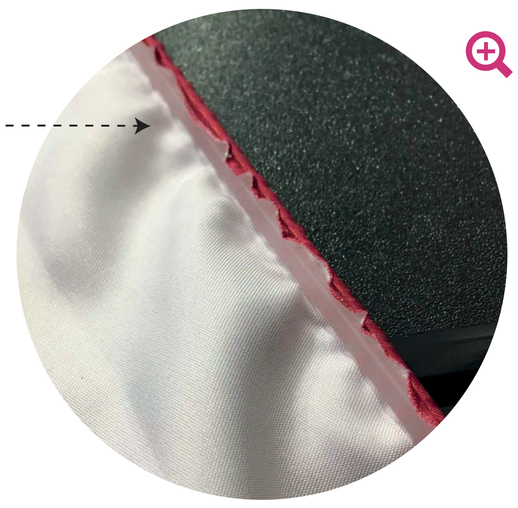

A tira de silicone deverá ser cosida entre a linha de dobra e a linha de corte.

Aconselhamos que a medida do silicone seja de 10mm.

ATENÇÃO

Aconselhamos o uso de têxtil.
Caso seja utilizada lona ou outro material, a funcionalidade do produto poderá ser comprometida.

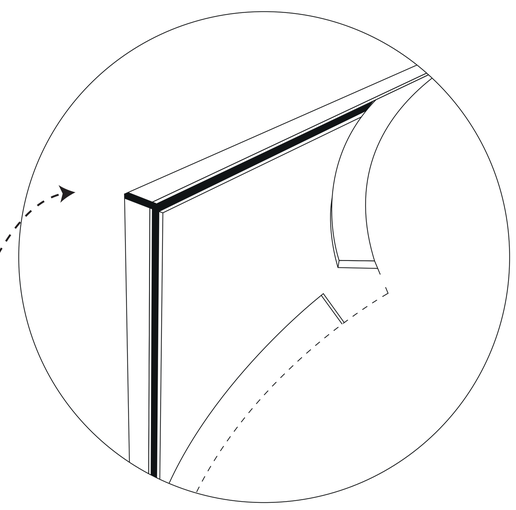

Produção com acabamento em silicone.

LINHA DE DOBRA
LINHA DE CORTE

ÁREA CRÍTICA DE CONTEÚDOS
ÁREA 77,7 X 192,7 cm

LINHA DE DOBRA
LINHA DE CORTE

LINHA DE DOBRA
LINHA DE CORTE

Escala 1: 1
tamanho real

ÁREA DE IMPRESSÃO TOTAL S/ BLEED
ÁREA 86,1 x 201,7 cm

LINHA DE DOBRA
LINHA DE CORTE