desenho sem escala - arte final com medidas reais disponível na página 02

ÁREA 285,7 x 235,7 cm

ÁREA CRÍTICA DE CONTEÚDOS

Mantenha toda a informação importante dentro deste limite.
Caso o ultrapasse, corre o risco de ver cortada
informação vital durante a produção.

ÁREA 299,7 X 249,7 cm

LINHA DE DOBRA

Será entre esta linha e a linha de corte que a tira de silicone irá ser cosida.

ÁREA 301,7 X 251,7 cm

LINHA DE CORTE

Linha de guia para o corte do têxtil.

ÁREA 303,7 X 253,7 cm

LINHA DE BLEED

Margem de segurança para impressão.
Prolongue a imagem/cor de fundo para se assegurar que
quando realizar o corte, mesmo que ocorra algum desvio,
nunca aparecem partes sem impressão.

ÁREA IMPRESSÃO TOTAL COM BLEED:303,7 x 253,7cm
ÁREA VÍSIVEL TOTAL: 299,7 X 249,7 cm
BLEED: 1cm

RECOMENDAÇÕES

USE IMAGENS COM 150 DPI'S AO TAMANHO REAL.
CONVERTA TODOS OS TEXTOS EM CONTORNOS.
COLOQUE TEXTOS OU INFORMAÇÃO VITAL APENAS
NA ÁREA VÍSIVEL PARA EVITAR CORTES.
IMAGEM OU COR DE FUNDO DEVERÁ SER APLICADA
EM TODA A ÁREA DE IMPRESSÃO TOTAL.

INFO

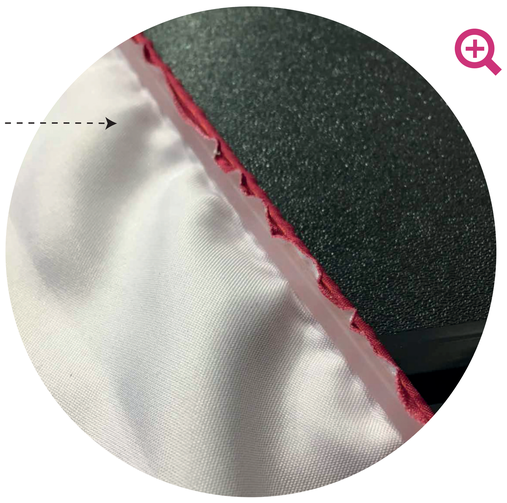

A tira de silicone deverá ser cosida entre a linha de dobra e a linha de corte.

Aconselhamos que a medida do silicone seja de 10mm.

ATENÇÃO

Aconselhamos o uso de têxtil.
Caso seja utilizada lona ou outro material, a funcionalidade do produto poderá ser comprometida.

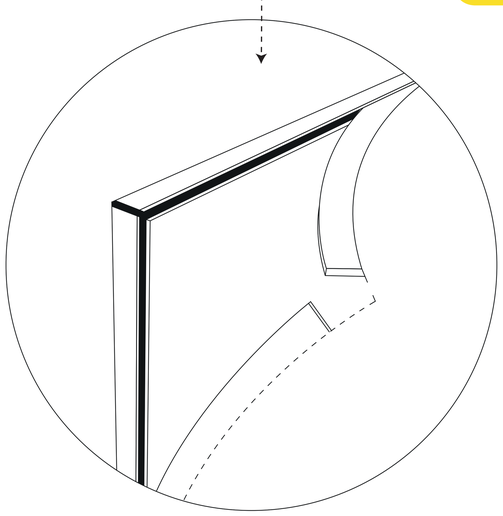

Produção com acabamento em silicone.

LINHA DE DOBRA
LINHA DE CORTE

ÁREA CRÍTICA DE CONTEÚDOS
ÁREA 285,7 X 235,7 cm

LINHA DE DOBRA
LINHA DE CORTE

Escala 1: 1
tamanho real

LINHA DE DOBRA
LINHA DE CORTE

ÁREA DE IMPRESSÃO TOTAL S/ BLEED
ÁREA 301,7 x 251,7cm

LINHA DE DOBRA
LINHA DE CORTE

LINHA DE DOBRA
LINHA DE CORTE